Циркуляционный насос GHNDbasic II 80-190 F PN6) IMP PUMPS

Циркуляционные фланцевые насосы · Артикул 979524613 · Серия GHN

1. Обзор

GHNDbasic II 80-190F PN6 — циркуляционный насос с ручной трехступенчатой регулировкой числа оборотов ротора, подходящий для систем отопления, охлаждения, вентиляции и кондиционирования. Насос оснащён трёхфазным электродвигателем с встроенным термовыключателем. В зависимости от состояния термовыключателя внешний управляющий блок может отключить насос в случае перегрева. Электропроводка должна быть оборудована защитным устройством для отключения электродвигателя от источника питания, выполненным в соответствии с местными нормами электробезопасности. Насос имеет сдвоенный гидравлический корпус с встроенной дроссельной заслонкой, которая поворачивается под действием потока перекачиваемой жидкости.

Основные данные

Присоединительный размер	DN80 PN6
Максимальная мощность, Вт	2280
Максимальный напор, м	18,69
Максимальная производительность, м3/ч	62,5
Максимальная производительность, л/мин	950
Гарантия, мес	24

2. Гидравлические характеристики

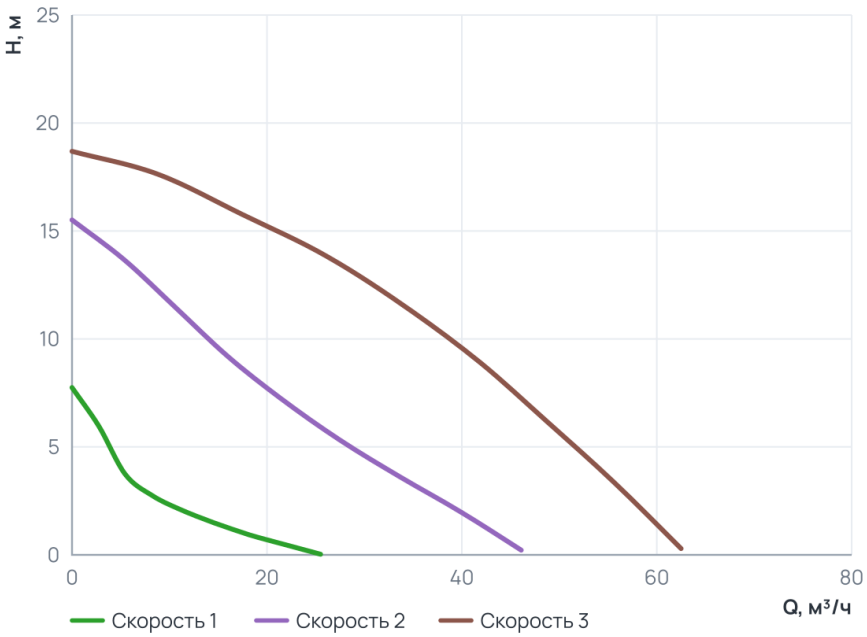

Рабочий диапазон

Скорость 1	
Подача Q	0 … 25,5 м³/ч
Напор H	0 … 7,8 м
Скорость 2	
Подача Q	0 … 46,1 м³/ч
Напор H	0,2 … 15,5 м
Скорость 3	
Подача Q	0 … 62,5 м³/ч
Напор H	0,3 … 18,7 м

3. Технические данные

Общие сведения

Тип	Насос	Серия	GHN
Сдвоенный	Да	Назначение	Отопление и ГВС
Гарантия, мес	24	Уровень шума, дБ	≤43
Ответные соединения	Нет		

Гидравлические данные

Максимальный напор, м	18,69	Максимальное давление в системе, бар	6
Максимальная производительность, м3/ч	62,5	Максимальная производительность, л/мин	950

Перекачиваемая среда

Температура окружающей среды, °C	0...+40	Максимальное содержание этиленгликоля, %	40
Максимальная температура перекачиваемой жидкости, °C	-10...+120		

Материалы

Материал вала	AISI 431	Материал корпуса	Чугун
Материал подшипника	Graphite	Материал обмотки статора	Медь
Материал рабочего колеса	Пластик Noryl	Материал вала (Сдвоенные насосы)	AISI 431
Материал подшипника (Сдвоенные насосы)	Graphite		

Монтаж и присоединение

Вес, кг	61	Присоединение	Фланцевое
Монтажная длина, мм	360	Присоединительный размер	DN80 PN6
Диаметр условного прохода, мм	80		

Электродвигатель

Частота, Гц	50	Степень защиты	IP44
Номинальный ток, А	3,9	Обороты макс., об/мин	2880
Количество скоростей	3	Параметры электросети	3~ 400 В, 50 Гц
Максимальная мощность, Вт	2280	Частота (Гц) (Сдвоенные насосы)	50
Частотное регулирование двигателя	Нет	Обороты макс., об/мин (Сдвоенные насосы)	2880

4. Габаритные размеры

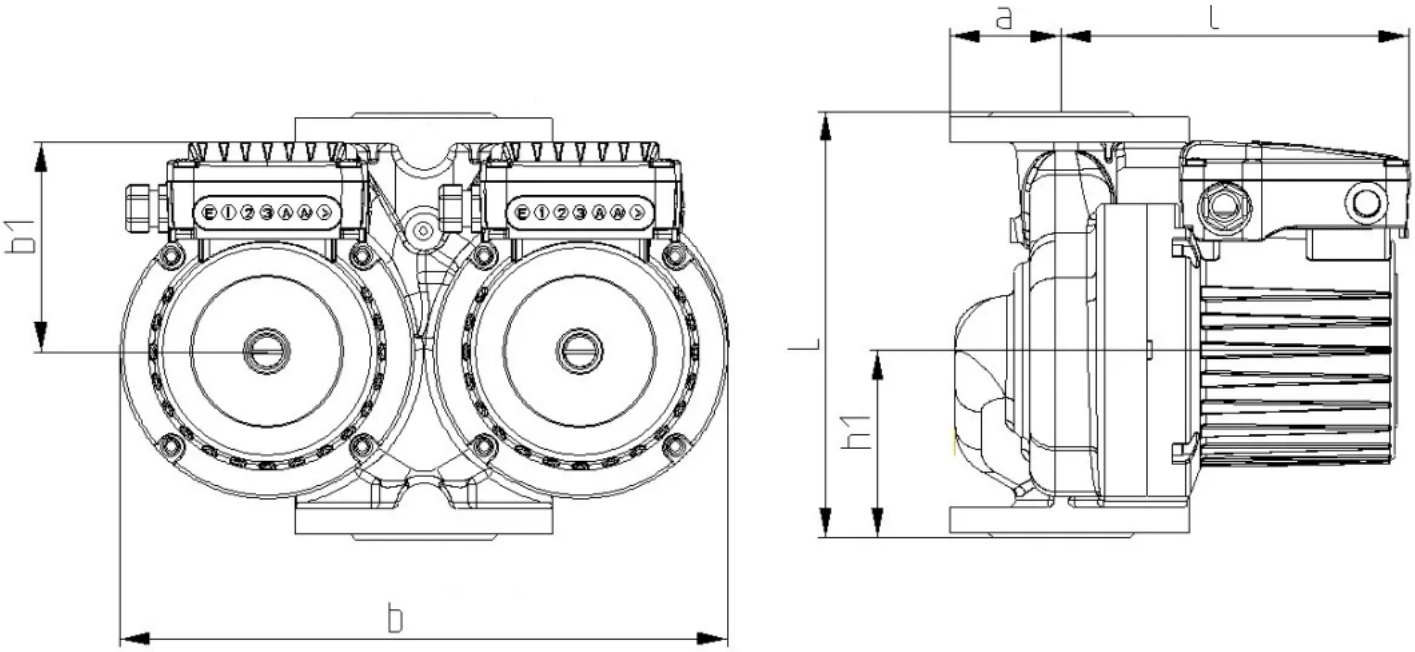

5. Данные для заказа

Наименование	Циркуляционный насос GHNDbasic II 80-190 F PN6) IMP PUMPS
Артикул	979524613
Производитель (марка)	IMP PUMPS
Серия	GHN
Вид оборудования	Циркуляционные фланцевые насосы
Вес, кг	61
Гарантия, мес	24

6. Документация

Инструкции и паспорта

- Руководство по установке и эксплуатации GHN BASIC II, GHNM BASIC II

Разрешительные документы

- Сертификат ISO 9001:2015
- Декларация о соответствии для SAN (Basic II)
- Декларация о соответствии RoHS и REACH

Гарантия

- Гарантийное заявление

3D и CAD-модели

- 3D-модель STEP GHNDbasic II 80-190F PN6
- Чертёж DXF GHNDbasic II 80-190F PN6
- BIM-модель Revit GHN basic II

Прочее

- Схема подключения GHN basic II

Документы прилагаются к товару — в карточке товара и в архиве документов для тендера.